TOTALENERGIESONDE für Adapter UN

Typ RU/UN

1-fach Abnahme, TE
Auslegerohr CFK, Kopfstück Aluminium eloxiert
Länge 800mm, Auslage 720mm

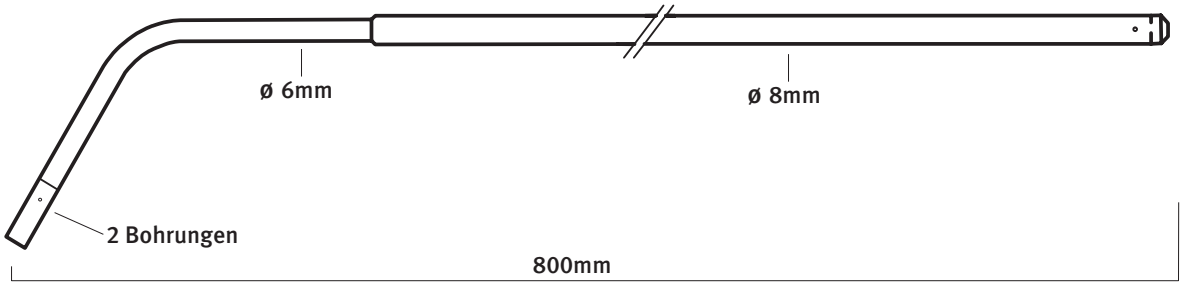

TOTALENERGIESONDE für Adapter UN

Typ DN/UN

1-fach Abnahme, TE
Auslegerohr CFK, Kopf ME-vernickelt
Länge 800mm, Auslage 720mm

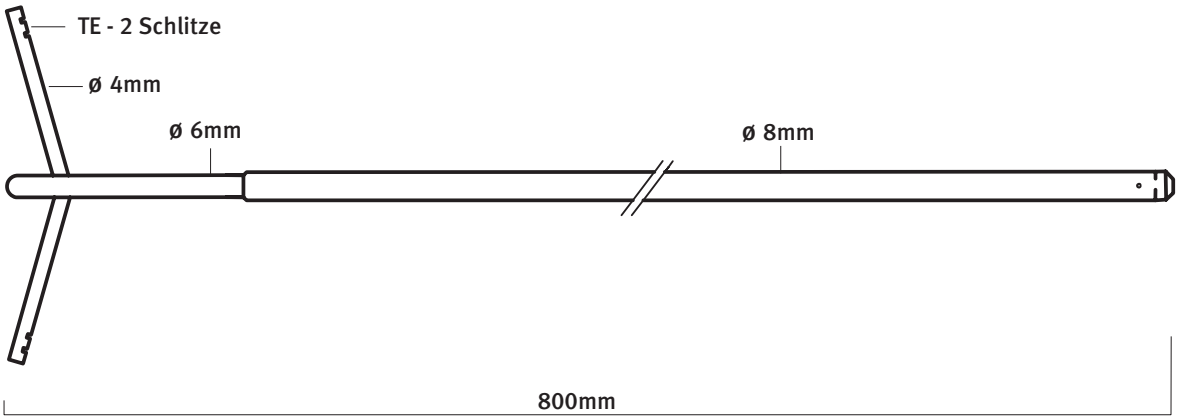

TOTALENERGIEDÜSE für Adapter UN

Typ BR/UN

1-fach Abnahme, TE
Auslegerohr CFK, Kopf ME-vernickelt
Länge 800mm, Auslage 720mm

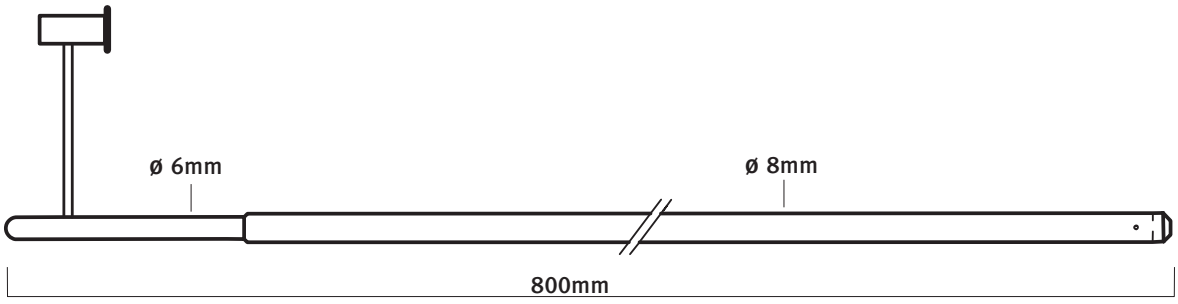

Erwin Salzinger | Wilmeresch 58 | DE-48565 Steinfurt | Tel +49.02552.9966-59 | Fax -64 | info@esa-systems.com

Der Nettopreis versteht sich zuzüglich 19% Mehrwertsteuer, unverpackt, ab Steinfurt. Der Versand erfolgt auf Kosten und Risiko des Käufers. Bei Versand in Mitgliedsländer der EU berechne ich, sofern keine UST-ID des Empfängers vorliegt, die deutsche Mehrwertsteuer. Abbildungen ähnlich, ohne Maßstab. Stand 23.05.09.

TOTALENERGIESONDE für Adapter ST1

Typ RU/ST

1-fach Abnahme, TE
Auslegerohr CFK, Kopf- und Endstück Aluminium eloxiert
Länge 760mm, Auslage 720mm

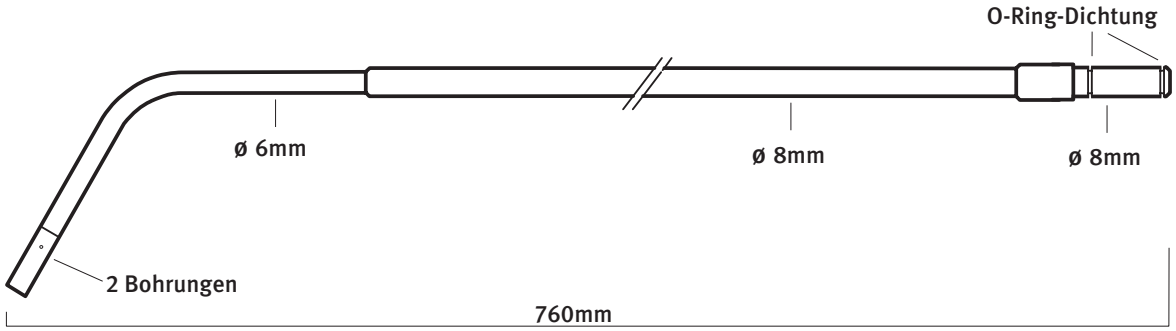

TOTALENERGIESONDE für Adapter ST1

Typ DN/ST

1-fach Abnahme, TE
Auslegerohr CFK, Kopf ME-vernickelt, Endstück Aluminium eloxiert
Länge 760mm, Auslage 720mm

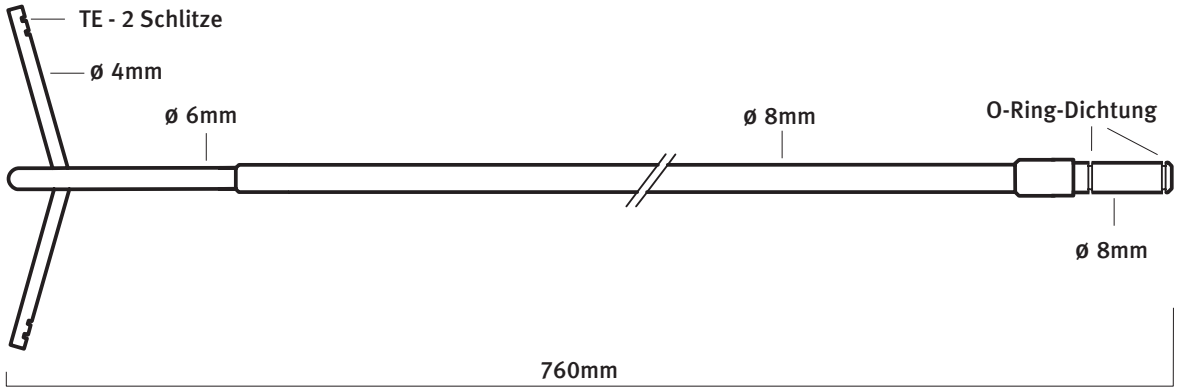

TOTALENERGIEDÜSE für Adapter ST1

Typ BR/ST

1-fach Abnahme, TE
Auslegerohr CFK, Kopf ME-vernickelt, Endstück Aluminium eloxiert
Länge 760mm, Auslage 720mm

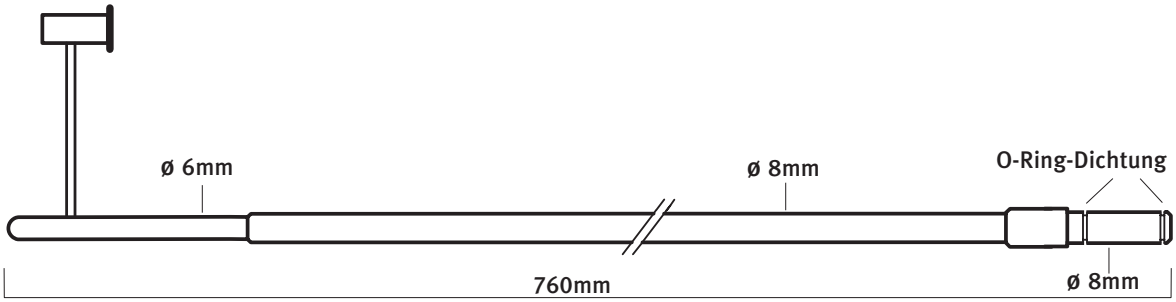

Erwin Salzinger | Wilmeresch 58 | DE-48565 Steinfurt | Tel +49.02552.9966-59 | Fax -64 | info@esa-systems.com

Der Nettopreis versteht sich zuzüglich 19% Mehrwertsteuer, unverpackt, ab Steinfurt. Der Versand erfolgt auf Kosten und Risiko des Käufers. Bei Versand in Mitgliedsländer der EU berechne ich, sofern keine UST-ID des Empfängers vorliegt, die deutsche Mehrwertsteuer. Abbildungen ähnlich, ohne Maßstab. Stand 23.05.09.

TOTALENERGIESONDE

Typ RUT/ST für Rumpfrücken

1-fach Abnahme, TE
Kopf ME-vernickelt, Endstück Aluminium eloxiert
Länge ~300mm

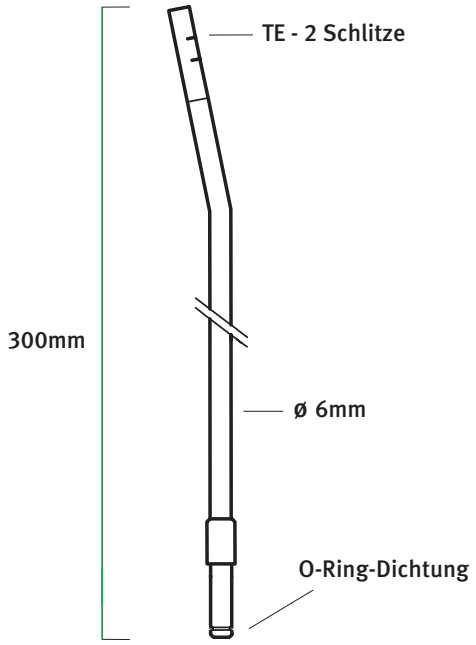

TOTALENERGIEDÜSE

Typ BRT/ST für Rumpfrücken

1-fach Abnahme, TE
Kopf ME-vernickelt, Endstück Aluminium eloxiert
Länge ~300mm

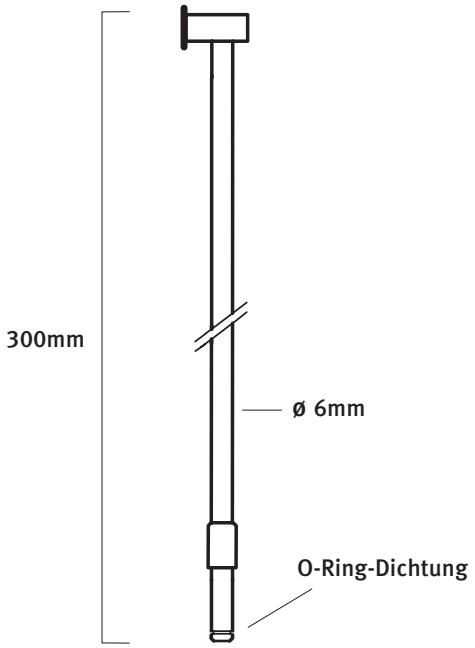

Erwin Salzinger | Wilmeresch 58 | DE-48565 Steinfurt | Tel +49.02552.9966-59 | Fax -64 | info@esa-systems.com

Der Nettopreis versteht sich zuzüglich 19% Mehrwertsteuer, unverpackt, ab Steinfurt. Der Versand erfolgt auf Kosten und Risiko des Käufers. Bei Versand in Mitgliedsländer der EU berechne ich, sofern keine UST-ID des Empfängers vorliegt, die deutsche Mehrwertsteuer. Abbildungen ähnlich, ohne Maßstab. Stand 23.05.09.

MULTISONDE für Adapter UN

Typ MNI/UN

3-fach Abnahme, TE | STAT | STAU
ME-vernickelt, Länge 710mm, Auslage 620mm

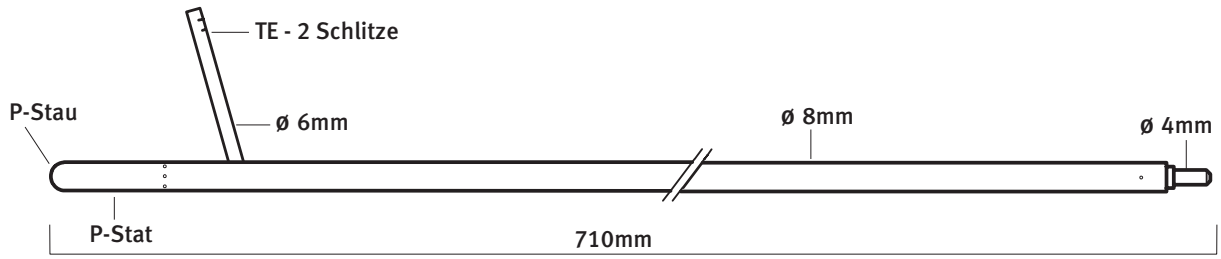

MULTIDÜSE für Adapter UN

Typ MBR/UN

3-fach Abnahme, TE | STAT | STAU,
ME-vernickelt, Länge 670mm, Auslage 580mm

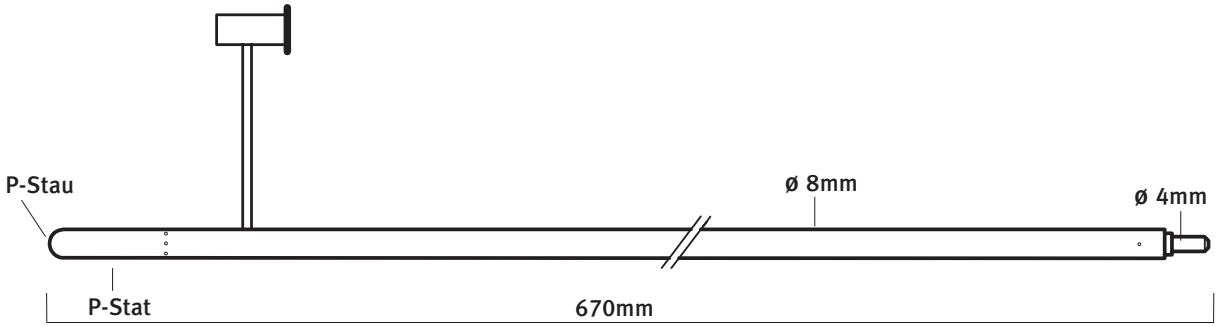

MULTIDÜSE

Typ GMBR/UNG (Sonderausführung für Grob + Dimona)

3-fach Abnahme, TE | STAT | STAU
ME-vernickelt, Länge 670mm, Auslage 580mm

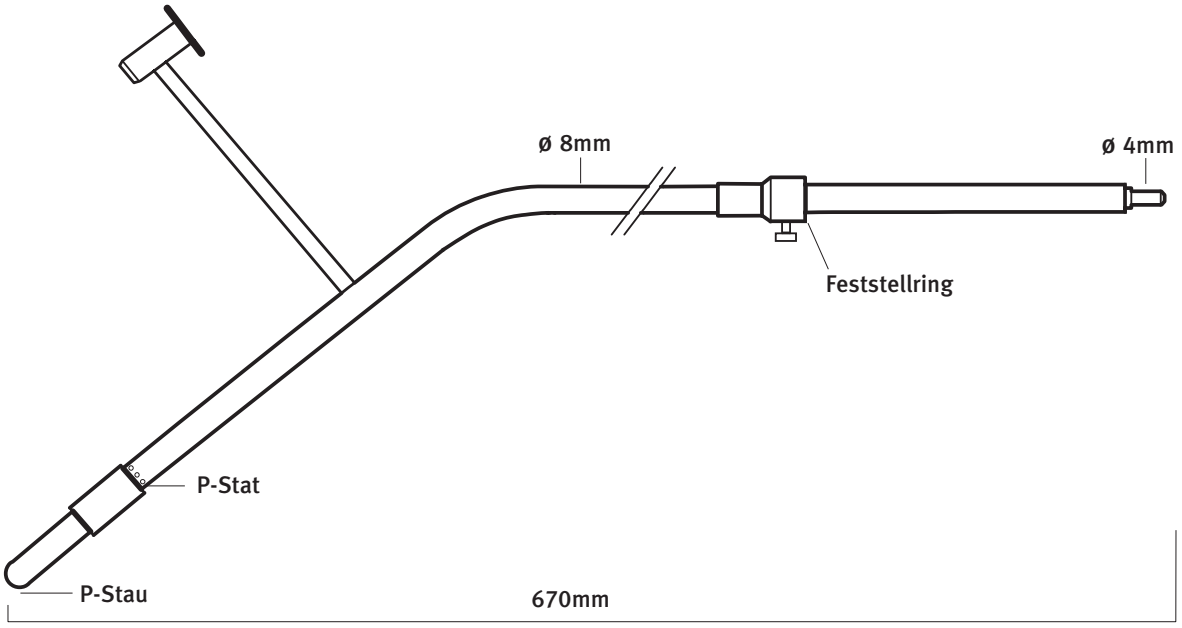

Erwin Salzinger | Wilmeresch 58 | DE-48565 Steinfurt | Tel +49.02552.9966-59 | Fax -64 | info@esa-systems.com

Der Nettopreis versteht sich zuzüglich 19% Mehrwertsteuer, unverpackt, ab Steinfurt. Der Versand erfolgt auf Kosten und Risiko des Käufers. Bei Versand in Mitgliedsländer der EU berechne ich, sofern keine UST-ID des Empfängers vorliegt, die deutsche Mehrwertsteuer. Abbildungen ähnlich, ohne Maßstab. Stand 23.05.09.

MULTISONDE für Adapter UN
Typ MNIC/UN

3-fach Abnahme, TE | STAT | STAU
Auslegerohr CFK, Kopf- und Endstück Aluminium eloxiert
Länge 930mm, Auslage 840mm

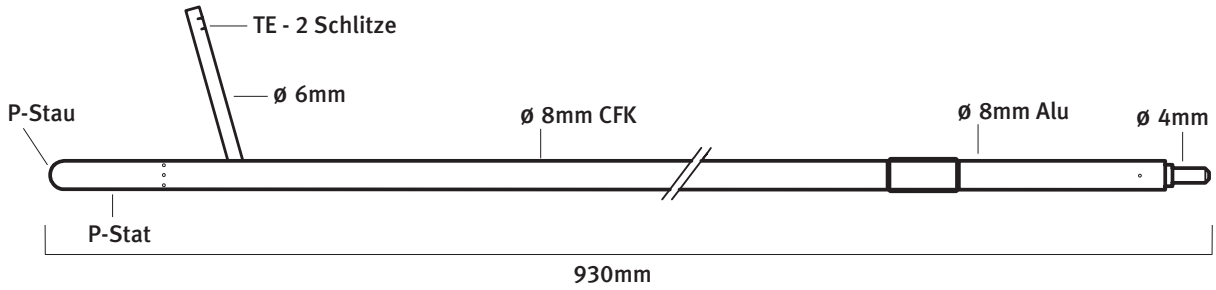

MULTISONDE für Adapter UN
Typ DN/3-fach/UN

3-fach Abnahme, TE | STAT | STAU
Auslegerohr CFK, Kopf- und Endstück ME/Aluminium
Länge 900mm, Auslage 800mm

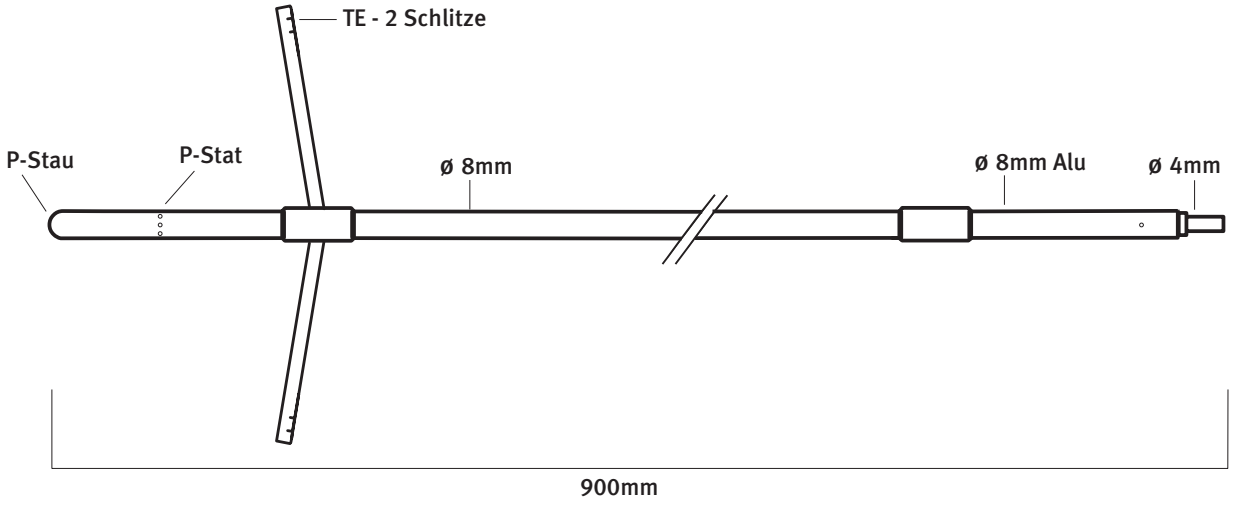

Erwin Salzinger | Wilmeresch 58 | DE-48565 Steinfurt | Tel +49.02552.9966-59 | Fax -64 | info@esa-systems.com

Der Nettopreis versteht sich zuzüglich 19% Mehrwertsteuer, unverpackt, ab Steinfurt. Der Versand erfolgt auf Kosten und Risiko des Käufers. Bei Versand in Mitgliedsländer der EU berechne ich, sofern keine UST-ID des Empfängers vorliegt, die deutsche Mehrwertsteuer. Abbildungen ähnlich, ohne Maßstab. Stand 23.05.09.

MULTISONDE für Adapter ST2

TYP DN/STATEK

2-fach Abnahme, TE | STAT
Auslegerohr CFK, Kopf- und Endstück ME/Aluminium
Länge 860mm, Auslage 800mm

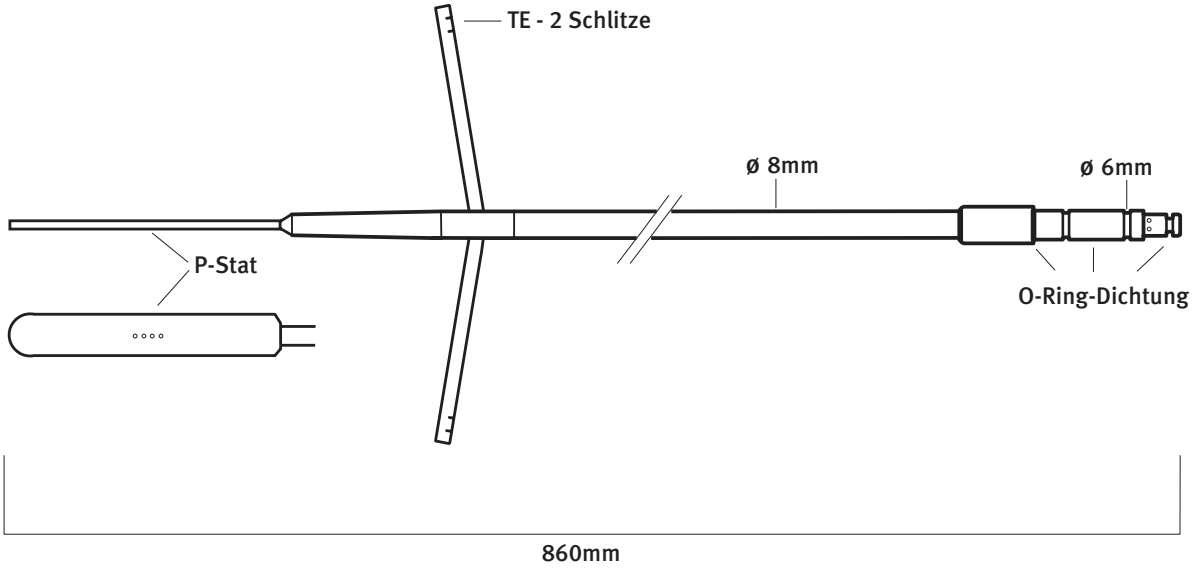

MULTISONDE für Adapter ST2

Typ STATEK/BRÖZEL

2-fach Abnahme, TE | STAT
Aluminium eloxiert (gold), Länge 880mm, Auslage 840mm

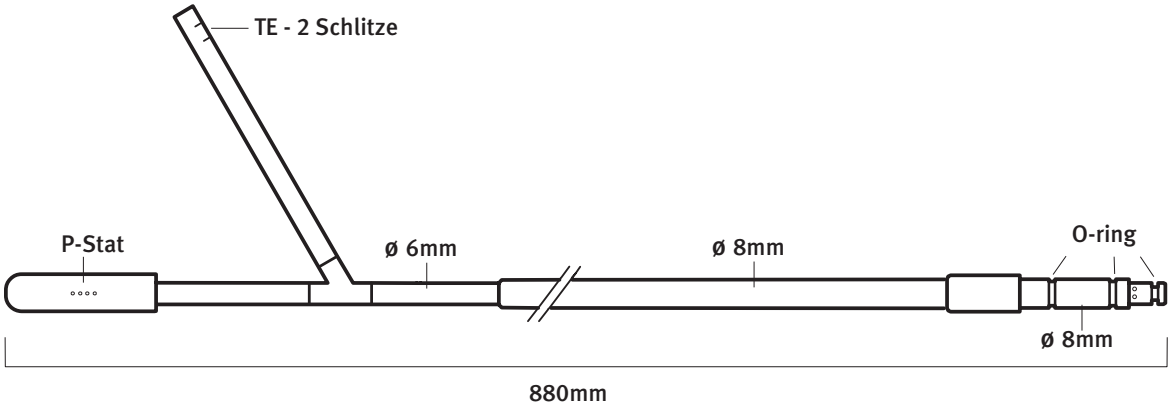

Erwin Salzinger | Wilmeresch 58 | DE-48565 Steinfurt | Tel +49.02552.9966-59 | Fax -64 | info@esa-systems.com

Der Nettopreis versteht sich zuzüglich 19% Mehrwertsteuer, unverpackt, ab Steinfurt. Der Versand erfolgt auf Kosten und Risiko des Käufers. Bei Versand in Mitgliedsländer der EU berechne ich, sofern keine UST-ID des Empfängers vorliegt, die deutsche Mehrwertsteuer. Abbildungen ähnlich, ohne Maßstab. Stand 23.05.09.

PRANDTELROHR für Adapter UN

Typ PR/UN

2-fach Abnahme, STAT | STAU
Auslegerohr CFK, Kopf- und Endstück Aluminium eloxiert
Länge nach Wunsch

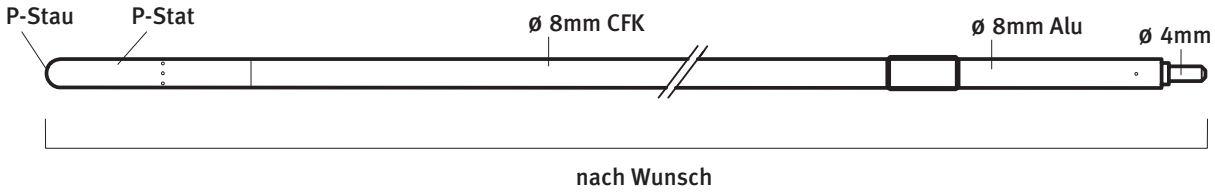

STAUDRUCKABNAHME für Adapter ST1

Typ STR/BRÖZEL

Wasser und Schmutzgeschützt
Aluminium eloxiert (gold) oder CFK, Länge 210mm

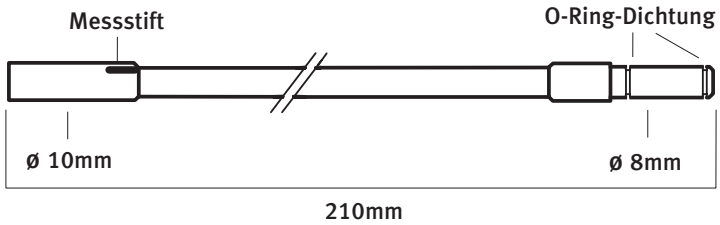

ADAPTERVERSCHLUSS

Typ AV

Verschluss mit Druckentlüftung und Flagge
Aluminium eloxiert | Textil

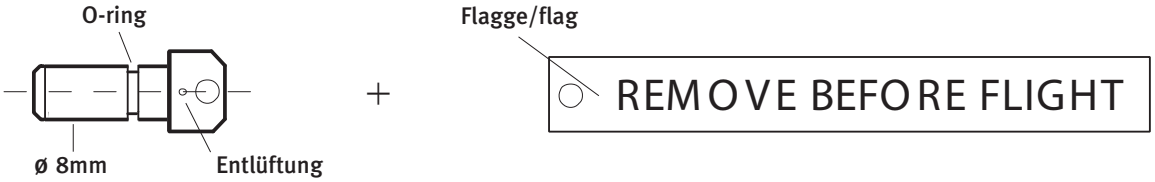

Erwin Salzinger | Wilmeresch 58 | DE-48565 Steinfurt | Tel +49.02552.9966-59 | Fax -64 | info@esa-systems.com

Der Nettopreis versteht sich zuzüglich 19% Mehrwertsteuer, unverpackt, ab Steinfurt. Der Versand erfolgt auf Kosten und Risiko des Käufers. Bei Versand in Mitgliedsländer der EU berechne ich, sofern keine UST-ID des Empfängers vorliegt, die deutsche Mehrwertsteuer. Abbildungen ähnlich, ohne Maßstab. Stand 23.05.09.

ADAPTER
Typ ST1
1-fach Abgang, Me poliert, Länge 120mm

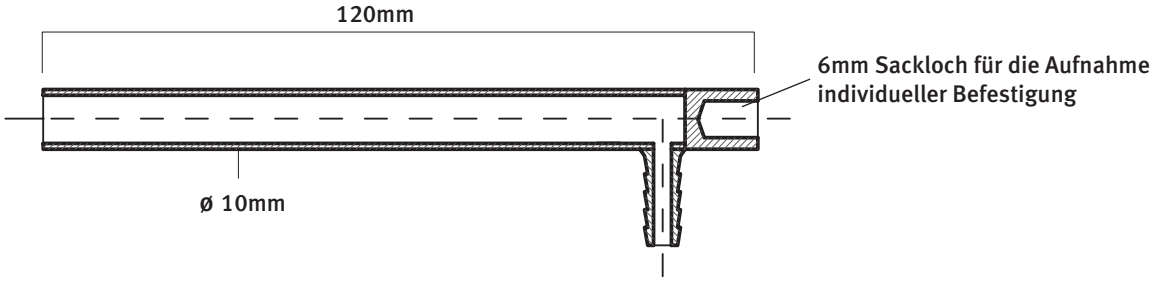

ADAPTER
Typ ST2
2-fach Abgang, Me poliert, Länge 114mm

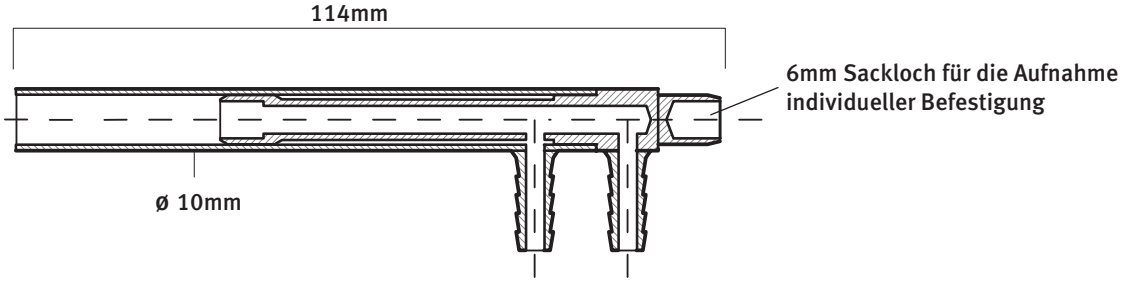

ADAPTER
Typ UN
3-fach Abgang, Me gestrahlt und vernickelt, Länge 110mm

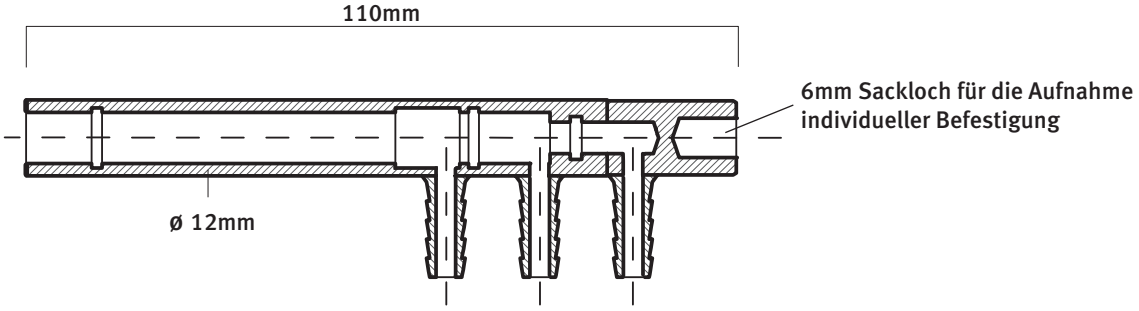

ADAPTER
Typ SUN
3-fach Abgang, Me gestrahlt und vernickelt, Länge 130mm

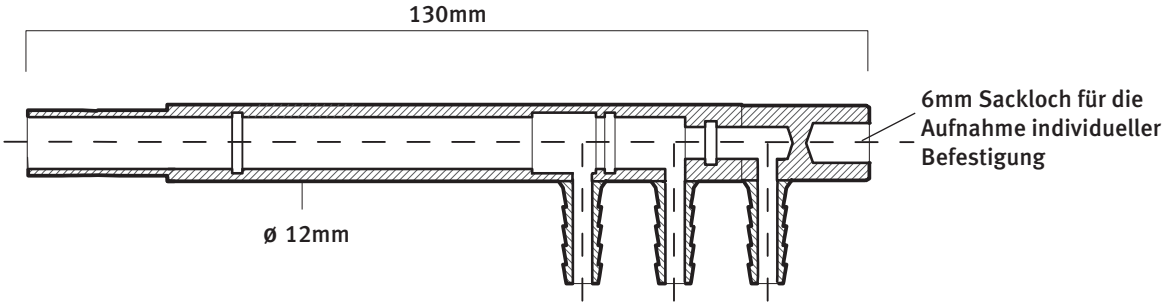

Erwin Salzinger | Wilmeresch 58 | DE-48565 Steinfurt | Tel +49.02552.9966-59 | Fax -64 | info@esa-systems.com

Der Nettopreis versteht sich zuzüglich 19% Mehrwertsteuer, unverpackt, ab Steinfurt. Der Versand erfolgt auf Kosten und Risiko des Käufers. Bei Versand in Mitgliedsländer der EU berechne ich, sofern keine UST-ID des Empfängers vorliegt, die deutsche Mehrwertsteuer. Abbildungen ähnlich, ohne Maßstab. Stand 23.05.09.

KOMPLETTSET

Typ UL SET für Ultra Lights

Adapter ST2 + Adapterverschluss + Prandtelrohr STAU | STAT
2-fach Abgang, Me poliert, Aluminium, CFK
Länge 360mm, Auslage 320mm oder alternativ auf Wunsch

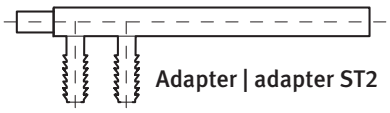

Adapterverschluss + Fahne | adapter lock + flag

+

360mm (empfohlen), andere Längen auf Wunsch
360mm (recomended), other length upon request

Erwin Salzinger | Wilmeresch 58 | DE-48565 Steinfurt | Tel +49.02552.9966-59 | Fax -64 | info@esa-systems.com

Der Nettopreis versteht sich zuzüglich 19% Mehrwertsteuer, unverpackt, ab Steinfurt. Der Versand erfolgt auf Kosten und Risiko des Käufers. Bei Versand in Mitgliedsländer der EU berechne ich, sofern keine UST-ID des Empfängers vorliegt, die deutsche Mehrwertsteuer. Abbildungen ähnlich, ohne Maßstab. Stand 23.05.09.